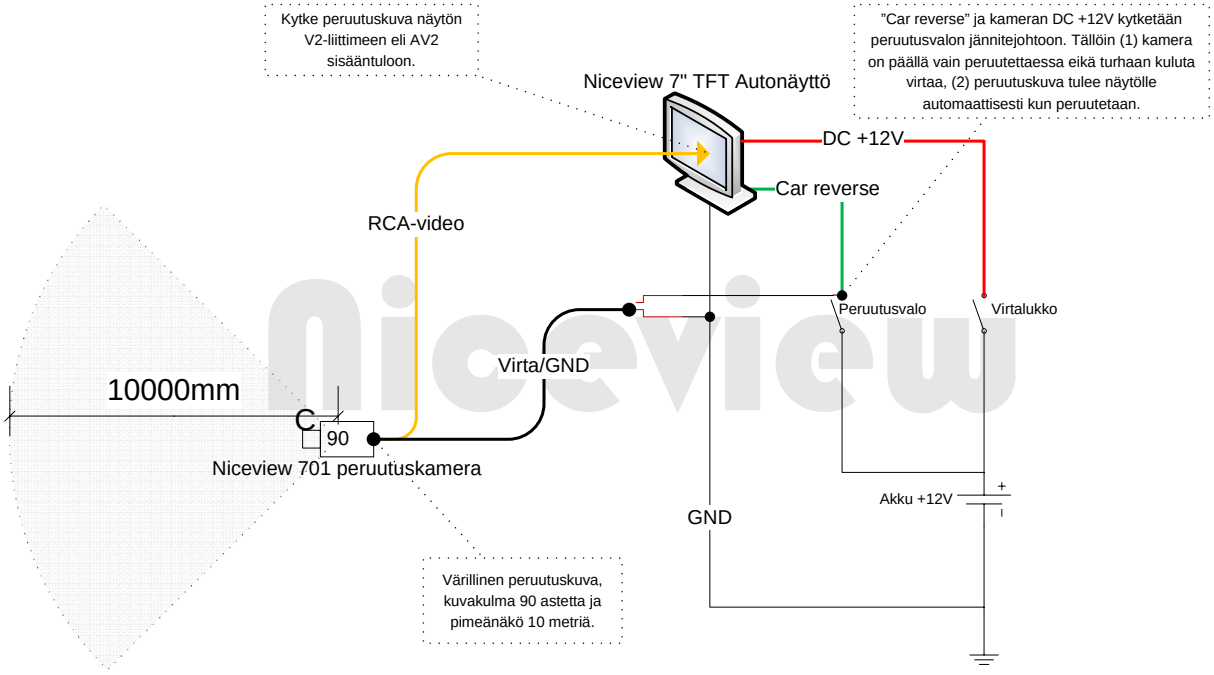Kytkentäkaavio: Peruutuskamera + näyttö